包装機械・包装システムの

FUJI

汎用ロボットアーム

FRA

FUJI ROBOT ARM
SERIES

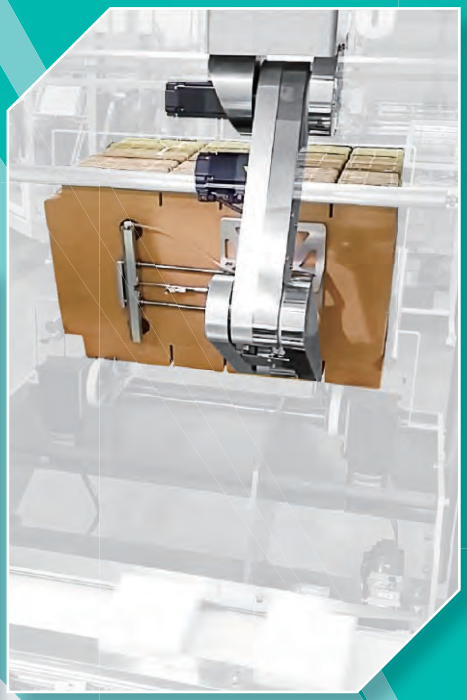

VEGETABLE OIL INK
Trademark of American Soybean Association
環境に優しい大豆油インクを使用しています。

FSC
www.fsc.org
ミックス
責任ある木質資源を使用した紙
FSC® C016129

www.fujikikai-inc.co.jp

汎用ロボットアーム FRAシリーズ

FRA205/FRA220/FRA303

Model for
GENERAL-PURPOSE ROBOT ARM

主な特長

- 製品投入・移載・製函・封緘・シート吸着・パレタイザ等、様々な作業が可能で効率UPが見込めます。
- フレーム内に組み込む事ができ、省人化・省スペースに貢献します。

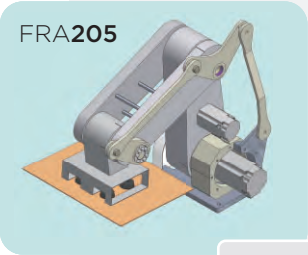

※シート吸着ユニットハンド装着例です。

標準仕様

機械型式	FRA205		FRA220		FRA303	
アーム可動範囲	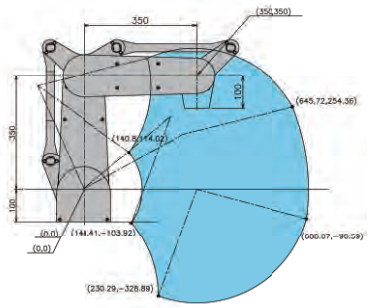		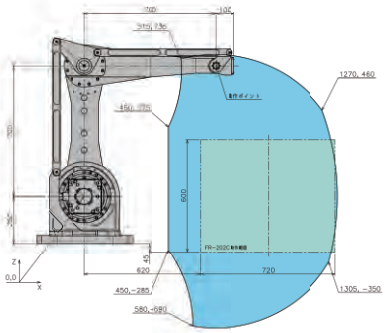		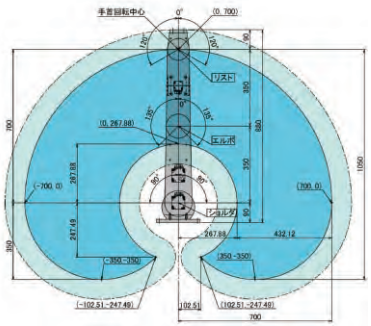	
リスト	モータ：容量	ー	モータ：容量	ー	モータ：容量	100W
	動作範囲	ー	動作範囲	ー	動作範囲	±120°
	最大動作速度	ー	最大動作速度	ー	最大動作速度	810°/s（無負荷）
エルボ	モータ：容量	400W	モータ：容量	1500W	モータ：容量	200W
	動作範囲	15°～150°	動作範囲	15°～154°	動作範囲	±135°
	最大動作速度	415°/s（無負荷）	最大動作速度	207°/s（無負荷）	最大動作速度	385°/s（無負荷）
ショルダ	モータ：容量	750W	モータ：容量	3500W	モータ：容量	400W
	動作範囲	-24°～90°	動作範囲	-30°～90°	動作範囲	±90°
	最大動作速度	288°/s（無負荷）	最大動作速度	207°/s（無負荷）	最大動作速度	280°/s（無負荷）
アデプトサイクル（25-305-25）	60回/分（負荷2kg時）		65回/分（負荷2kg時）		60回/分（負荷2kg時）	
可搬重量	5kg		20kg		3kg	

オプション

・ハンド回転（FRA205-R、220-R）　・ベース移動（FRA303-Y、303-Z）　・ハンド回転＋Y軸輸送（FRA205-RY）

［営業品目］●横形ピロー包装機 ●縦形ピロー包装機 ●ストレッチフィルム包装機 ●シュリンク包装機 ●ダンボールケーサ ●カートニングマシン ●袋詰め包装機 ●上包機 ●包装用ロボット ●多重データネットワークシステム ●各種包装システム

包装機械・包装システムの
株式会社 フジキカイ
https://www.fujikikai-inc.co.jp

THE BASE NAGOYA　〒481-0043　愛知県北名古屋市沖村西ノ川91番地
営業本部:TEL(0568)20-9306　FAX(0568)20-9328　/　国際本部:TEL(0568)20-9307　FAX(0568)20-9331

本社	〒453-0013	名古屋市中村区亀島2-14-10（フジオフィスビル）	TEL(0568)20-9300　FAX(0568)20-9326
THE BASE MINO	〒501-3772	岐阜県美濃市楓台55	TEL(0575)31-0015　FAX(0575)31-0018
東京支店	〒150-0012	東京都渋谷区広尾1-13-1（フジキカイ広尾ビル）	TEL(03)3444-2616　FAX(03)3444-2629
名古屋支店	〒481-0043	愛知県北名古屋市沖村西ノ川91番地	TEL(0568)20-9304　FAX(0568)20-9328
大阪支店	〒537-0025	大阪市東成区中道1-10-26（サクラ森ノ宮ビル）	TEL(06)6972-8281　FAX(06)6972-5580
札幌営業所	〒060-0042	札幌市中央区大通西18-2-7（アジエステート大通西プラザ）	TEL(011)644-1881　FAX(011)644-2091
仙台営業所	〒984-0039	仙台市若林区荒井南14-1	TEL(022)352-4750　FAX(022)352-4751
新潟営業所	〒950-0911	新潟市中央区笹口1-26-9（大和地所新潟笹口ビル）	TEL(025)244-3151　FAX(025)244-3153
浜松営業所	〒430-0946	静岡県浜松市中区元城町218-29	TEL(053)401-0621　FAX(053)401-0622
愛媛営業所	〒799-0422	四国中央市中之庄町771-3	TEL(0896)22-4646　FAX(0896)22-4647
広島営業所	〒732-0054	広島市東区愛宕町2-18（第1正岡ビル）	TEL(082)568-1230　FAX(082)568-1231
福岡営業所	〒812-0041	福岡市博多区吉塚4-11-15（KYビル）	TEL(092)627-3777　FAX(092)627-3776
フジパックシステム	〒453-0013	名古屋市中村区亀島2-14-10（フジオフィスビル7F）	TEL(052)459-7890　FAX(052)459-7892
フジマシンフィット	〒452-0962	愛知県清須市春日江先8	TEL(052)409-1901　FAX(052)409-1901

●記載事項は、予告なく変更することがありますのでご了承ください。　●機械の改良や製作仕様などにより、外観が異なる場合があります。

FEB. 2022_2202①AT×1